Sistemas Schlüter®

Tabela de preços adicional Primavera 2024

Portugal · Válida a partir de 1 de abril de 2024

Cores TRENDLINE

Mais cores e relevo no banho

Quer seja em tom sobre tom ou com acentos deliberadamente colocados, com TRENDLINE a sua casa de banho pode agora ser concebida de forma abrangente e criativa.
Todos os produtos da série TRENDLINE dispõem, graças à termolacagem de alta qualidade, de um acabamento com relevo que, além de uma aparência visual apelativa, também oferece uma experiência tátil única.
Agora estamos a expandir a paleta de cores das nossas soluções de sistema Schlüter-DECO-SG, Schlüter-KERDI-LINE-VARIO e Schlüter-SHELF para lhe oferecer a maior variedade possível de design.

- ✓ **Crie destaques personalizados**
- ✓ **Complemento perfeito para as tendências atuais da cerâmica**
- ✓ **Design de cores abrangente para a zona do duche**

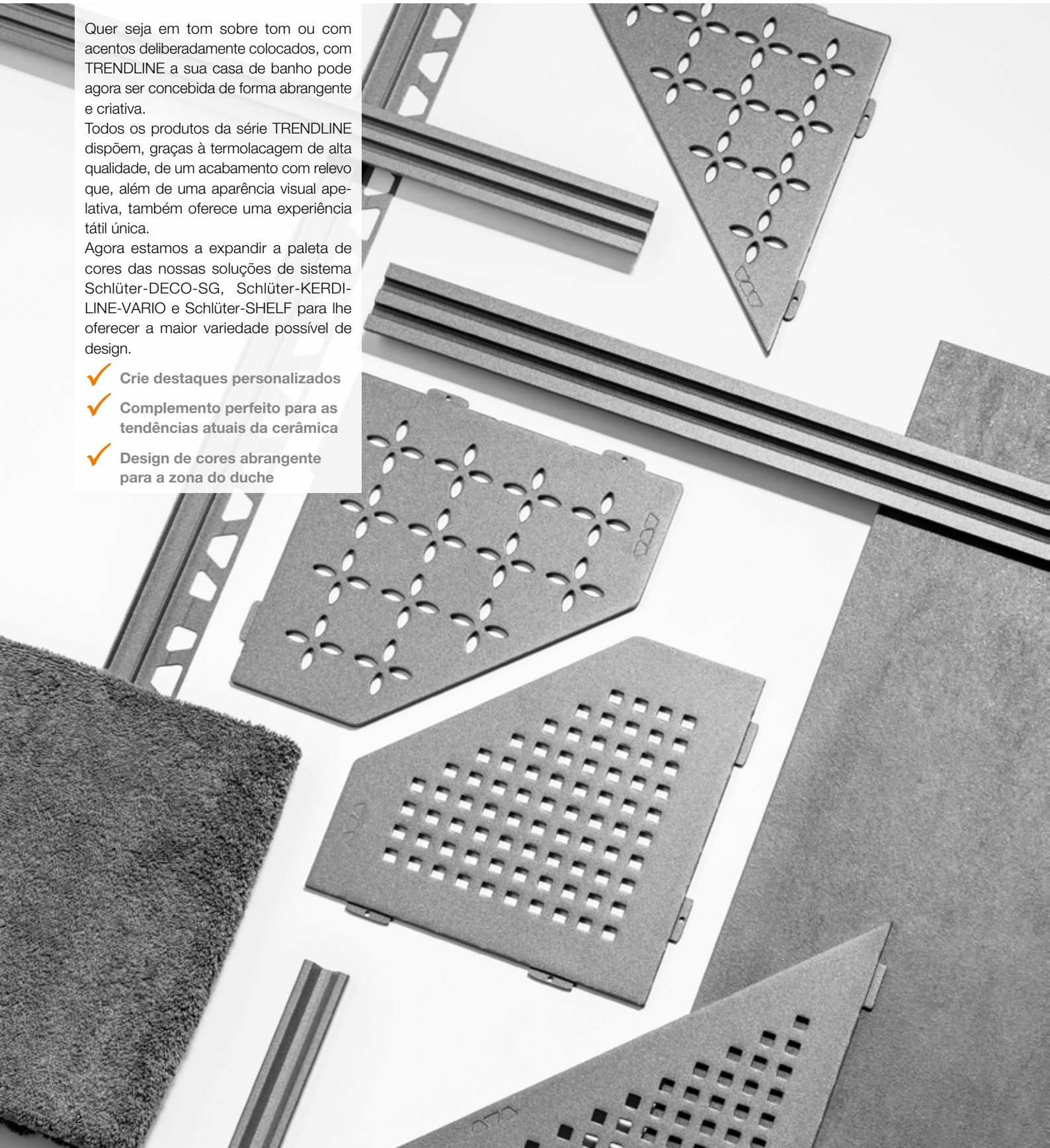

Perfil de suporte

Schlüter®-DECO-SG

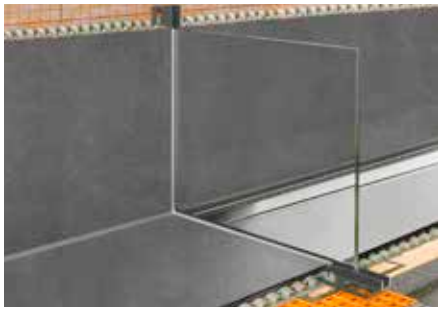

O Schlüter-DECO-SG é um perfil decorativo para a elaboração de juntas em revestimentos de cerâmica. Este forma uma sanca com 12 mm ou com 15 mm de largura. A junta é ideal para a inserção e fixação de elementos em vidro no pavimento e em paredes.
(Ficha técnica do produto 2.16)

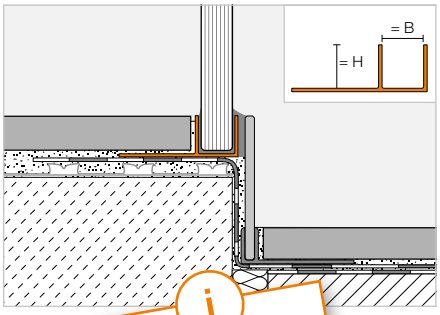

Agora disponível em cores TRENDLINE!

Schlüter®-DECO-SG-AC ✪

alumínio lacado a cor, B = 12 mm

H (mm)	L = 2,50 m N.º do art.	€ / m	KV (un.)
8	SG 80 ...* 12	**21,53**	120
10	SG 100 ...* 12	**22,04**	120
11	SG 110 ...* 12	**22,55**	120
12,5	SG 125 ...* 12	**23,06**	120

Schlüter®-DECO-SG-AC ✪

alumínio lacado a cor, B = 15 mm

H (mm)	L = 2,50 m N.º do art.	€ / m	KV (un.)
8	SG 80 ...* 15	**25,11**	120
10	SG 100 ...* 15	**25,63**	120
11	SG 110 ...* 15	**26,14**	120
12,5	SG 125 ...* 15	**26,65**	120

Schlüter®-DECO-SG-TS ✪

alumínio lacado com relevo, B = 12 mm

H (mm)	L = 2,50 m N.º do art.	€ / m	KV (un.)
8	SG 80 ...** 12	**25,84**	120
10	SG 100 ...** 12	**26,45**	120
11	SG 110 ...** 12	**27,06**	120
12,5	SG 125 ...** 12	**27,67**	120

Schlüter®-DECO-SG-TS ✪

alumínio lacado com relevo, B = 15 mm

H (mm)	L = 2,50 m N.º do art.	€ / m	KV (un.)
8	SG 80 ...** 15	**30,13**	120
10	SG 100 ...** 15	**30,76**	120
11	SG 110 ...** 15	**31,37**	120
12,5	SG 125 ...** 15	**31,98**	120

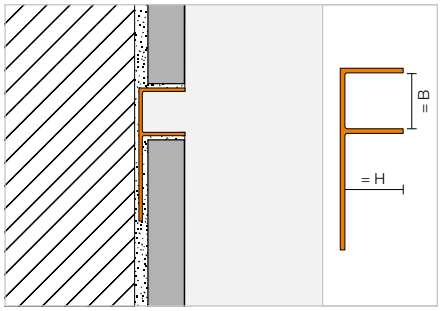

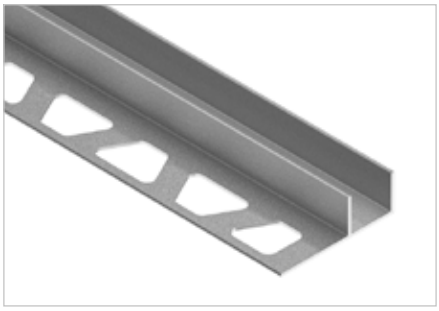

Complementar o n.º do art. com cor (por ex. SG 80 TSOB 15)

* Cores: MBW - MGS

** Cores: TSBG - TSC - TSDA - TSG - TSI - TSOB - TSSG

Nota:
O programa de produto completo Schlüter-DECO-SG pode ser encontrado na lista de preços ilustrada PS 24 na página 238.

Acabamentos disponíveis | Cores

MBW MGS TSBG TSC TSDA TSG TSI TSOB TSSG

Pode encontrar uma vista geral das superfícies e cores na página 18.

Perfil de escoamento

Schlüter®-KERDI-LINE-VARIO WAVE

O Schlüter-KERDI-LINE-VARIO WAVE é um perfil de escoamento encurtável em forma de W para a utilização com uma peça de escoamento Schlüter-KERDI-LINE-VARIO-H. Está disponível nas qualidades de material de aço inoxidável escovado V4A (material n.º 1.4404 = AISI 316L) e alumínio com termolacagem TRENDLINE de elevada qualidade. O escoamento é realizado centralmente, através de uma ranhura de escoamento com um comprimento de 140 mm. Este é elegantemente encoberto com uma nervura amovível. O perfil é fornecido com dois topos finais e pode ser calçado com argamassa de camada fina para adaptar à espessura de betonilha definida na construção.
(Ficha técnica do produto 8.10)

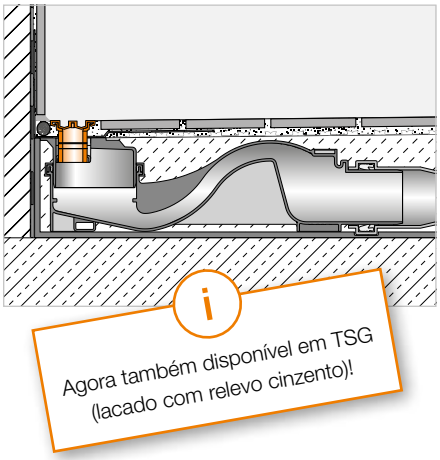

Schlüter®-KERDI-LINE-VARIO WAVE 34

perfil de escoamento, design WAVE (D 10), alumínio lacado com relevo

	L (cm)	H = 8 mm N.º do art.	€ / cj.	P (cj.)
	120	KL VR D10 MBW 120	**206,57**	10
	120	KL VR D10 MGS 120	**206,57**	10
	120	KL VR D10 TSBG 120	**212,82**	10
	120	KL VR D10 TSC 120	**212,82**	10
	120	KL VR D10 TSDA 120	**212,82**	10
✪	120	KL VR D10 TSG 120	**212,82**	10
	120	KL VR D10 TSI 120	**212,82**	10
	120	KL VR D10 TSOB 120	**212,82**	10
	120	KL VR D10 TSSG 120	**212,82**	10
	180	KL VR D10 MBW 180	**231,83**	10
	180	KL VR D10 MGS 180	**231,83**	10
	180	KL VR D10 TSBG 180	**237,23**	10
	180	KL VR D10 TSC 180	**237,23**	10
	180	KL VR D10 TSDA 180	**237,23**	10
✪	180	KL VR D10 TSG 180	**237,23**	10
	180	KL VR D10 TSI 180	**237,23**	10
	180	KL VR D10 TSOB 180	**237,23**	10
	180	KL VR D10 TSSG 180	**237,23**	10

Adequado para espessuras de revestimento de 6–15 mm (com DITRA ou DITRA-HEAT) e 6–12 mm (com DITRA-HEAT-DUO).
Em combinação com o prolongador de estrutura KL VR DSE 14, é adequado para espessuras de revestimento de até 25 mm (com DITRA ou DITRA-HEAT) e até 22 mm (com DITRA-HEAT-DUO), ver lista de preços ilustrada PS 24 na página 207.

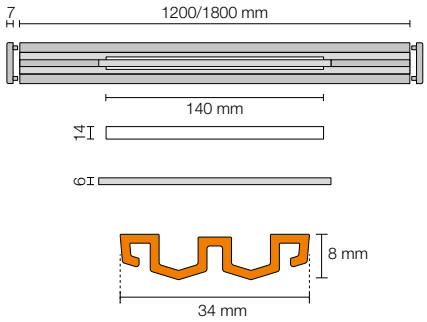

Nota:
Os perfis de escoamento da série Schlüter-KERDI-LINE-VARIO apenas podem ser combinados com as peças de escoamento Schlüter-KERDI-LINE-VARIO-H. Dois topos finais incluídos no conjunto.

Acabamentos disponíveis | Cores

MBW · MGS · TSBG · TSC · TSDA · TSG ✪ · TSI · TSOB · TSSG

Pode encontrar uma vista geral das superfícies e cores na página 18.

Schlüter®-KERDI-LINE-VARIO WAVE 42

perfil de escoamento, design WAVE (D 10), alumínio lacado com relevo

	L (cm)	H = 8 mm N.º do art.	€ / cj.	P (cj.)
	120	KL VR1 D10 MBW 120	**215,66**	10
	120	KL VR1 D10 MGS 120	**215,66**	10
	120	KL VR1 D10 TSBG 120	**221,05**	10
	120	KL VR1 D10 TSC 120	**221,05**	10
	120	KL VR1 D10 TSDA 120	**221,05**	10
✪	120	KL VR1 D10 TSG 120	**221,05**	10
	120	KL VR1 D10 TSI 120	**221,05**	10
	120	KL VR1 D10 TSOB 120	**221,05**	10
	120	KL VR1 D10 TSSG 120	**221,05**	10
	180	KL VR1 D10 MBW 180	**242,62**	10
	180	KL VR1 D10 MGS 180	**242,62**	10
	180	KL VR1 D10 TSBG 180	**248,01**	10
	180	KL VR1 D10 TSC 180	**248,01**	10
	180	KL VR1 D10 TSDA 180	**248,01**	10
✪	180	KL VR1 D10 TSG 180	**248,01**	10
	180	KL VR1 D10 TSI 180	**248,01**	10
	180	KL VR1 D10 TSOB 180	**248,01**	10
	180	KL VR1 D10 TSSG 180	**248,01**	10

Adequado para espessuras de revestimento de 6–15 mm (com DITRA ou DITRA-HEAT) e 6–12 mm (com DITRA-HEAT-DUO).
Em combinação com o prolongador de estrutura KL VR DSE 23, é adequado para espessuras de revestimento de até 25 mm (com DITRA ou DITRA-HEAT) e até 22 mm (com DITRA-HEAT-DUO).
Opcionalmente, os perfis KERDI-LINE-VARIO WAVE 42 podem ser equipados com a peneira de crina KL VR S 23.
Prolongador de estrutura e peneira de crina, ver lista de preços ilustrada PS 24 na página 207.

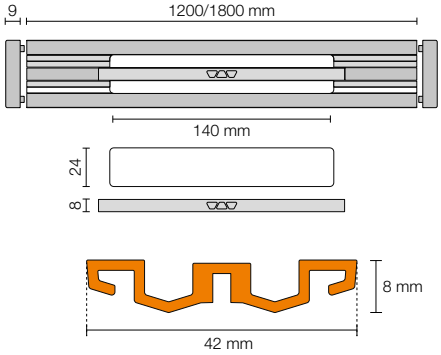

Nota:
Os perfis de escoamento da série Schlüter-KERDI-LINE-VARIO apenas podem ser combinados com as peças de escoamento Schlüter-KERDI-LINE-VARIO-H. Dois topos finais incluídos no conjunto.

Nota:
O programa de produto completo Schlüter-KERDI-LINE-VARIO WAVE pode ser encontrado na lista de preços ilustrada PS 24 nas páginas 204–205.

Acabamentos disponíveis | Cores

MBW · MGS · TSBG · TSC · TSDA · TSG ✪ · TSI · TSOB · TSSG

Pode encontrar uma vista geral das superfícies e cores na página 18.

Perfil de escoamento

Schlüter®-KERDI-LINE-VARIO COVE

O Schlüter-KERDI-LINE-VARIO COVE é um perfil de escoamento encurtável côncavo para a utilização com uma peça de escoamento Schlüter-KERDI-LINE-VARIO-H. Está disponível nas qualidades de material de aço inoxidável escovado V4A (material n.º 1.4404 = AISI 316L) e alumínio com termolacagem TRENDLINE de elevada qualidade. O escoamento realiza-se centralmente por uma ranhura de escoamento com uma largura de apenas 8 mm e um comprimento de 140 mm. O perfil é fornecido com dois topos finais e pode ser adaptado com suportes de argamassa de camada fina à espessura de betonilha definida na construção. O perfil adequa-se à passagem com cadeira de rodas.
(Ficha técnica do produto 8.10)

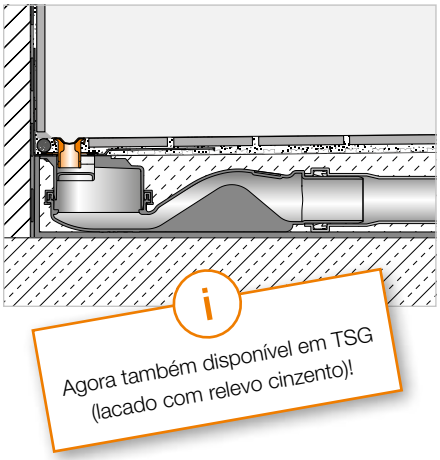

Schlüter®-KERDI-LINE-VARIO COVE 26

perfil de escoamento, design COVE (D 9), alumínio lacado com relevo

L (cm)	H = 8 mm N.º do art.	€ / cj.	P (cj.)
120	KL VR D9 MBW 120	**181,53**	10
120	KL VR D9 MGS 120	**181,53**	10
120	KL VR D9 TSBG 120	**187,79**	10
120	KL VR D9 TSC 120	**187,79**	10
120	KL VR D9 TSDA 120	**187,79**	10
✪ 120	KL VR D9 TSG 120	**187,79**	10
120	KL VR D9 TSI 120	**187,79**	10
120	KL VR D9 TSOB 120	**187,79**	10
120	KL VR D9 TSSG 120	**187,79**	10
180	KL VR D9 MBW 180	**204,88**	10
180	KL VR D9 MGS 180	**204,88**	10
180	KL VR D9 TSBG 180	**210,27**	10
180	KL VR D9 TSC 180	**210,27**	10
180	KL VR D9 TSDA 180	**210,27**	10
✪ 180	KL VR D9 TSG 180	**210,27**	10
180	KL VR D9 TSI 180	**210,27**	10
180	KL VR D9 TSOB 180	**210,27**	10
180	KL VR D9 TSSG 180	**210,27**	10

Adequado para espessuras de revestimento de 6–15 mm (com DITRA ou DITRA-HEAT) e 6–12 mm (com DITRA-HEAT-DUO).
Em combinação com o prolongador de estrutura KL VR DSE 14, é adequado para espessuras de revestimento de até 25 mm (com DITRA ou DITRA-HEAT) e até 22 mm (com DITRA-HEAT-DUO), ver lista de preços ilustrada PS 24 na página 207.

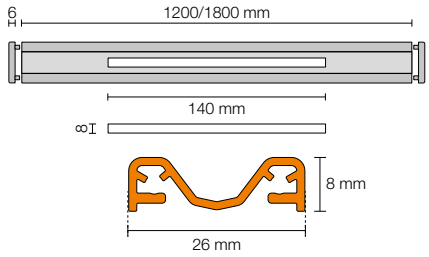

Nota:
Os perfis de escoamento da série Schlüter-KERDI-LINE-VARIO apenas podem ser combinados com as peças de escoamento Schlüter-KERDI-LINE-VARIO-H. Dois topos finais incluídos no conjunto.

Nota:
O programa de produto completo Schlüter-KERDI-LINE-VARIO COVE pode ser encontrado na lista de preços ilustrada PS 24 na página 206.

Acabamentos disponíveis | Cores

Pode encontrar uma vista geral das superfícies e cores na página 18.

Prateleira

Schlüter®-SHELF-E-S1

Schlüter-SHELF-E-S1 são prateleiras triangulares para a montagem em canto. Estão disponíveis nas variantes de design FLORAL, CURVE, PURE, SQUARE e WAVE em aço inoxidável escovado e alumínio com termolacagem TRENDLINE de elevada qualidade. As prateleiras podem ser integradas aquando da colocação da cerâmica ou aplicadas posteriormente através de saliências de apoio com apenas 2 mm de espessura nas juntas das paredes revestidas a cerâmica. SHELF-E-S1 são adequadas para prateleiras para a zona de duche, mas também podem ser colocadas em faixas de cerâmica de cozinhas.
(Ficha técnica do produto 17.1)

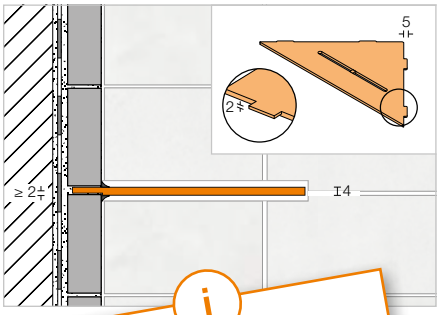

Agora também disponível em TSG (lacado com relevo cinzento)!

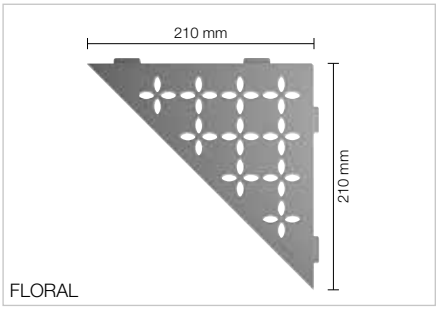

Schlüter®-SHELF-E-S1-TS

prateleira, design FLORAL, alumínio lacado com relevo

N.º do art.	€ / un.	P (un.)
SE S1 D5 ...*	**88,73**	10

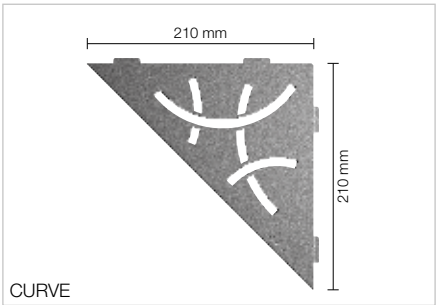

Schlüter®-SHELF-E-S1-TS

prateleira, design CURVE, alumínio lacado com relevo

N.º do art.	€ / un.	P (un.)
SE S1 D6 ...*	**82,38**	10

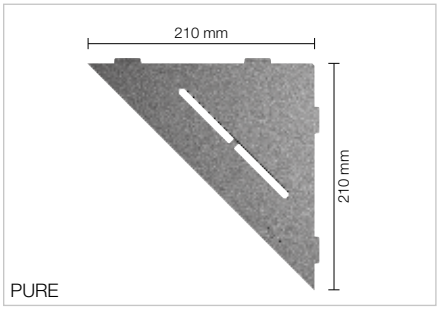

Schlüter®-SHELF-E-S1-TS

prateleira, design PURE, alumínio lacado com relevo

N.º do art.	€ / un.	P (un.)
SE S1 D7 ...*	**89,51**	10

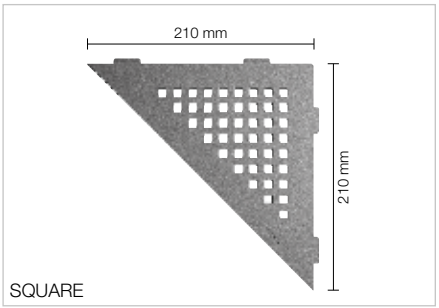

Schlüter®-SHELF-E-S1-TS

prateleira, design SQUARE, lacado com relevo

N.º do art.	€ / un.	P (un.)
SE S1 D3 ...*	**89,51**	10

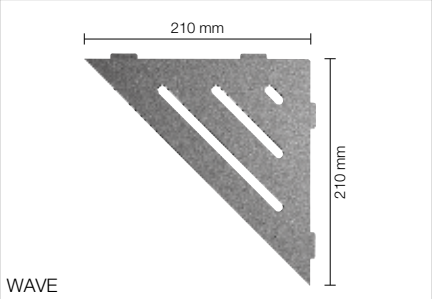

Schlüter®-SHELF-E-S1-TS

prateleira, design WAVE, alumínio lacado com relevo

N.º do art.	€ / un.	P (un.)
SE S1 D10 ...*	**89,51**	10

Nota:
Pode encontrar outras cores e superfícies para Schlüter-SHELF-E-S1 na lista de preços ilustrada PS 24 nas páginas 262–263.

Complementar o n.º do art. com superfície/cor (p. ex. SE S1 D10 TSC)

* Superfícies/cores:
TSBG - TSC - TSDA - TSG - TSI - TSOB - TSSG

Acabamentos disponíveis | Cores

TSBG TSC TSDA TSG TSI TSOB TSSG

Pode encontrar uma vista geral das superfícies e cores na página 18.

Prateleira

Schlüter®-SHELF-E-S2

Schlüter-SHELF-E-S2 são prateleiras pentagonais para a montagem em canto. Estão disponíveis nas variantes de design FLORAL, CURVE, PURE, SQUARE e WAVE em aço inoxidável escovado e alumínio com termolacagem TRENDLINE de elevada qualidade. As prateleiras podem ser integradas aquando da colocação da cerâmica ou aplicadas posteriormente através de saliências de apoio com apenas 2 mm de espessura nas juntas das paredes revestidas a cerâmica. SHELF-E-S2 são adequadas para prateleiras para a zona de duche, mas também podem ser colocadas em faixas de cerâmica de cozinhas.
(Ficha técnica do produto 17.1)

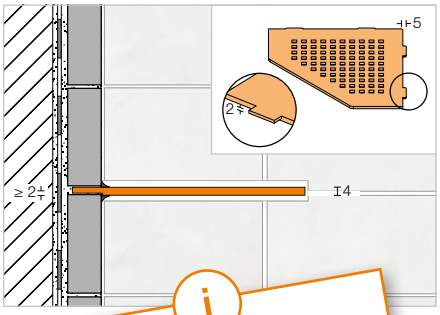

Agora também disponível em TSG (lacado com relevo cinzento)!

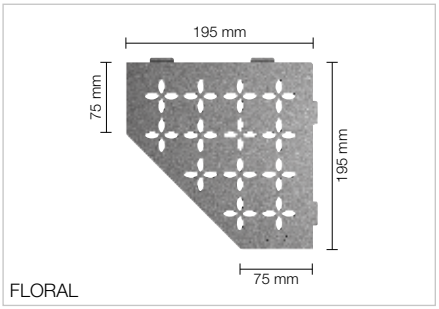

Schlüter®-SHELF-E-S2-TS

prateleira, design FLORAL,
alumínio lacado com relevo

N.º do art.	€ / un.	P (un.)
SE S2 D5 ...*	**91,90**	10

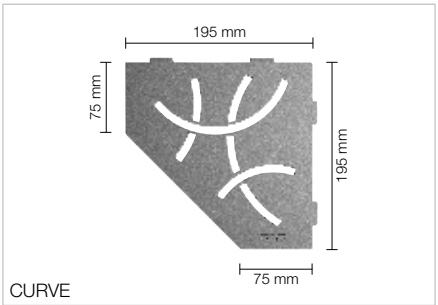

Schlüter®-SHELF-E-S2-TS

prateleira, design CURVE,
alumínio lacado com relevo

N.º do art.	€ / un.	P (un.)
SE S2 D6 ...*	**86,84**	10

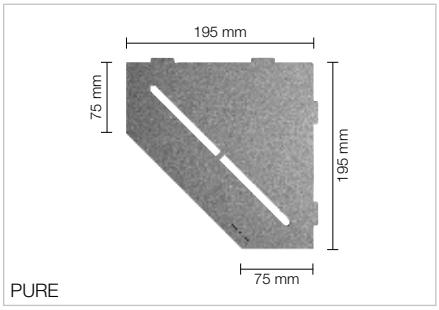

Schlüter®-SHELF-E-S2-TS

prateleira, design PURE,
alumínio lacado com relevo

N.º do art.	€ / un.	P (un.)
SE S2 D7 ...*	**92,01**	10

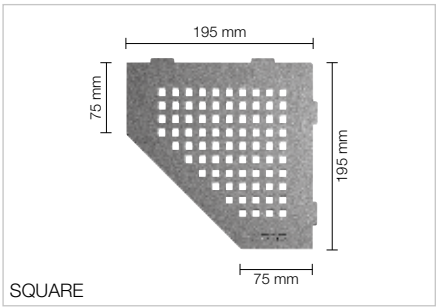

Schlüter®-SHELF-E-S2-TS

prateleira, design SQUARE,
lacado com relevo

N.º do art.	€ / un.	P (un.)
SE S2 D3 ...*	**92,01**	10

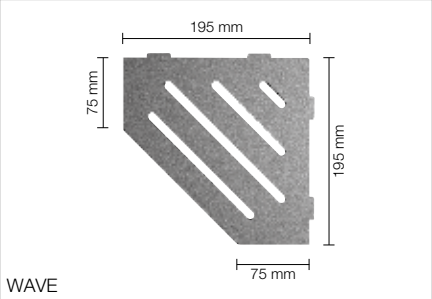

Schlüter®-SHELF-E-S2-TS

prateleira, design WAVE,
alumínio lacado com relevo

N.º do art.	€ / un.	P (un.)
SE S2 D10 ...*	**92,01**	10

Nota:
Pode encontrar outras cores e superfícies para Schlüter-SHELF-E-S2 na lista de preços ilustrada PS 24 nas páginas 264–265.

Complementar o n.º do art. com superfície/cor (p. ex. SE S2 D10 TSC)

* Superfícies/cores:
TSBG - TSC - TSDA - TSG - TSI - TSOB - TSSG

Acabamentos disponíveis | Cores

TSBG TSC TSDA TSG TSI TSOB TSSG

Pode encontrar uma vista geral das superfícies e cores na página 18.

Prateleira

Schlüter®-SHELF-E-S3

Schlüter-SHELF-E-S3 são prateleiras rectangulares com comprimentos assimétricos para montagem em canto. Estão disponíveis nas variantes de design FLORAL, CURVE, PURE, SQUARE e WAVE em aço inoxidável escovado e alumínio com termolacagem TRENDLINE de elevada qualidade. As prateleiras podem ser integradas aquando da colocação da cerâmica ou aplicadas posteriormente através de saliências de apoio com apenas 2 mm de espessura nas juntas das paredes revestidas a cerâmica. SHELF-E-S3 são adequadas para prateleiras para a zona de duche, mas também podem ser colocadas em faixas de cerâmica de cozinhas.
(Ficha técnica do produto 17.1)

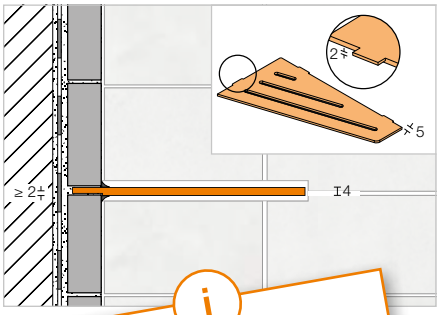

Agora também disponível em TSG (lacado com relevo cinzento)!

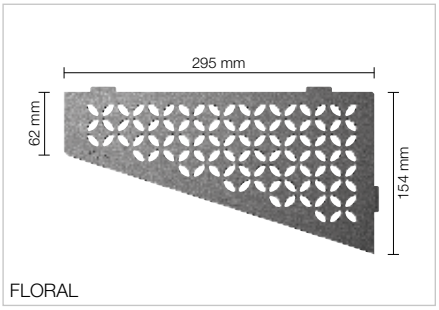

Schlüter®-SHELF-E-S3-TS

prateleira, design FLORAL,
alumínio lacado com relevo

N.º do art.	€ / un.	P (un.)
SE S3 D5 ...*	**95,07**	10

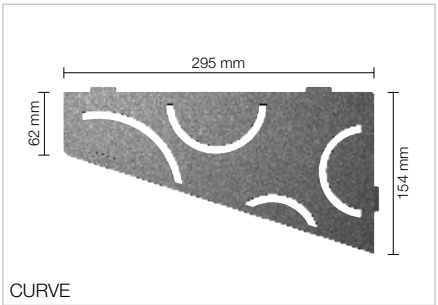

Schlüter®-SHELF-E-S3-TS

prateleira, design CURVE,
alumínio lacado com relevo

N.º do art.	€ / un.	P (un.)
SE S3 D6 ...*	**88,73**	10

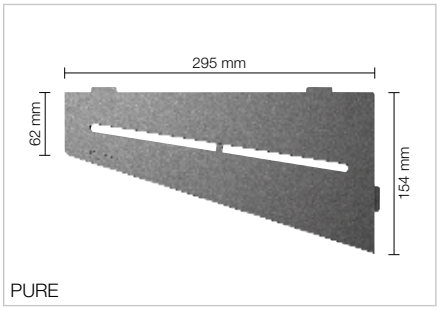

Schlüter®-SHELF-E-S3-TS

prateleira, design PURE,
alumínio lacado com relevo

N.º do art.	€ / un.	P (un.)
SE S3 D7 ...*	**93,90**	10

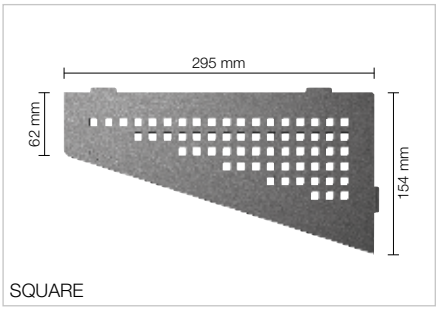

Schlüter®-SHELF-E-S3-TS

prateleira, design SQUARE,
lacado com relevo

N.º do art.	€ / un.	P (un.)
SE S3 D3 ...*	**93,90**	10

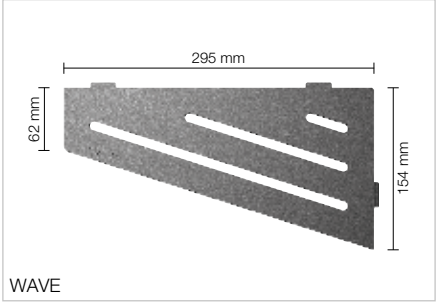

Schlüter®-SHELF-E-S3-TS

prateleira, design WAVE,
alumínio lacado com relevo

N.º do art.	€ / un.	P (un.)
SE S3 D10 ...*	**93,90**	10

Nota:
Pode encontrar outras cores e superfícies para Schlüter-SHELF-E-S3 na lista de preços ilustrada PS 24 nas páginas 266–267.

Complementar o n.º do art. com superfície/cor (p. ex. SE S3 D10 TSC)

* Superfícies/cores:
TSBG - TSC - TSDA - TSG - TSI - TSOB - TSSG

Acabamentos disponíveis | Cores

TSBG TSC TSDA TSG TSI TSOB TSSG

Pode encontrar uma vista geral das superfícies e cores na página 18.

Prateleira

Schlüter®-SHELF-N

Schlüter-SHELF-N são prateleiras quadradas para utilização nos nichos pré-fabricados Schlüter-KERDI-BOARD. Estão disponíveis nas variantes de design FLORAL, CURVE, PURE, SQUARE e WAVE em aço inoxidável escovado e alumínio com termolacagem TRENDLINE de elevada qualidade. São integradas de forma perfeita na colocação de cerâmica como prateleiras nos nichos KERDI-BOARD.
(Ficha técnica do produto 17.1)

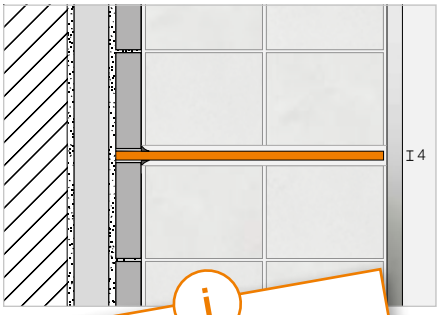

Agora também disponível em TSG (lacado com relevo cinzento)!

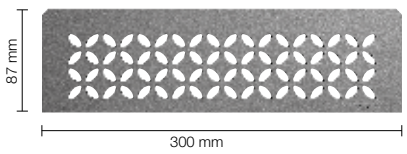

FLORAL

Schlüter®-SHELF-N-S1-TS

prateleira, design FLORAL,
alumínio lacado com relevo

N.º do art.	€ / un.	P (un.)
SN S1 D5 ...*	**88,73**	10

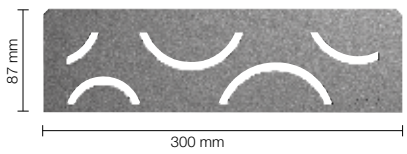

CURVE

Schlüter®-SHELF-N-S1-TS

prateleira, design CURVE,
alumínio lacado com relevo

N.º do art.	€ / un.	P (un.)
SN S1 D6 ...*	**76,06**	10

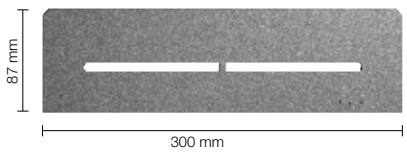

PURE

Schlüter®-SHELF-N-S1-TS

prateleira, design PURE,
alumínio lacado com relevo

N.º do art.	€ / un.	P (un.)
SN S1 D7 ...*	**89,51**	10

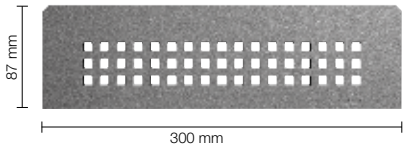

SQUARE

Schlüter®-SHELF-N-S1-TS

prateleira, design SQUARE,
lacado com relevo

N.º do art.	€ / un.	P (un.)
SN S1 D3 ...*	**89,51**	10

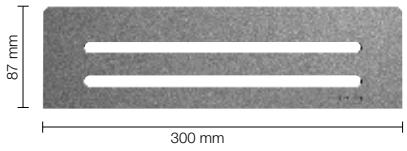

WAVE

Schlüter®-SHELF-N-S1-TS

prateleira, design WAVE,
alumínio lacado com relevo

N.º do art.	€ / un.	P (un.)
SN S1 D10 ...*	**89,51**	10

Nota:
Pode encontrar outras cores e superfícies para Schlüter-SHELF-N na lista de preços ilustrada PS 24 nas páginas 268–269.

Complementar o n.º do art. com superfície/cor (p. ex. SN S1 D10 TSC)

* Superfícies/cores:
TSBG - TSC - TSDA - TSG - TSI - TSOB - TSSG

Acabamentos disponíveis | Cores

Pode encontrar uma vista geral das superfícies e cores na página 18.

Prateleira

Schlüter®-SHELF-W

Schlüter-SHELF-W são prateleiras retangulares para paredes. Estão disponíveis nas variantes de design FLORAL, CURVE, PURE, SQUARE e WAVE em aço inoxidável escovado e alumínio com termolacagem TRENDLINE de elevada qualidade. Com as bases de fixação trapezoidais perfuradas, são integradas durante a colocação da cerâmica. São adequadas como prateleiras para a zona de duche, podendo ainda ser colocadas em faixas de cerâmica de cozinhas.
(Ficha técnica do produto 17.1)

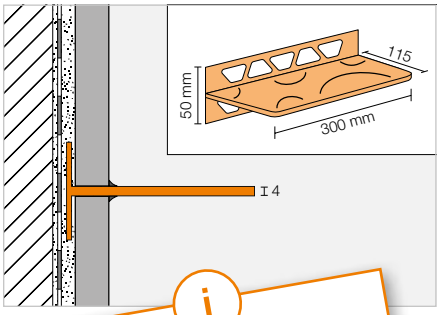

Agora também disponível em TSG (lacado com relevo cinzento)!

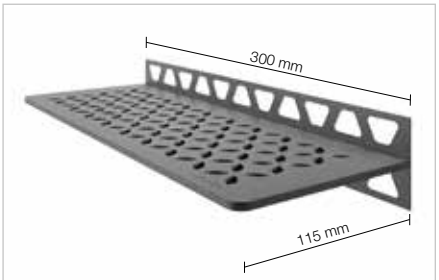

FLORAL

Schlüter®-SHELF-W-S1-TS

prateleira, design FLORAL, alumínio lacado com relevo

N.º do art.	€ / un.	P (un.)
SW S1 D5 ...*	**124,86**	10

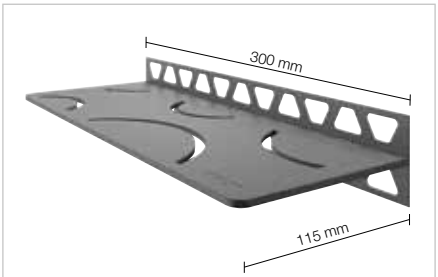

CURVE

Schlüter®-SHELF-W-S1-TS

prateleira, design CURVE, alumínio lacado com relevo

N.º do art.	€ / un.	P (un.)
SW S1 D6 ...*	**112,19**	10

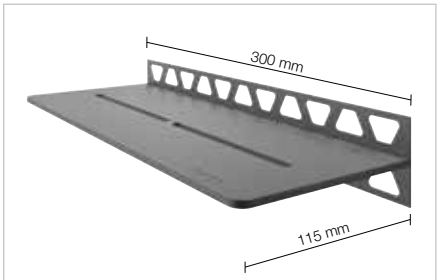

PURE

Schlüter®-SHELF-W-S1-TS

prateleira, design PURE, alumínio lacado com relevo

N.º do art.	€ / un.	P (un.)
SW S1 D7 ...*	**125,19**	10

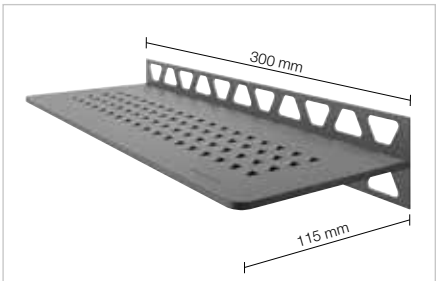

SQUARE

Schlüter®-SHELF-W-S1-TS

prateleira, design SQUARE, lacado com relevo

N.º do art.	€ / un.	P (un.)
SW S1 D3 ...*	**125,19**	10

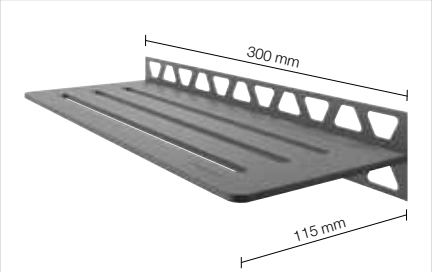

WAVE

Schlüter®-SHELF-W-S1-TS

prateleira, design WAVE, alumínio lacado com relevo

N.º do art.	€ / un.	P (un.)
SW S1 D10 ...*	**125,19**	10

Nota:
Pode encontrar outras cores e superfícies para Schlüter-SHELF-W na lista de preços ilustrada PS 24 nas páginas 270–271.

Complementar o n.º do art. com superfície/cor (p. ex. SW S1 D10 TSC)

* Superfícies/cores:
TSBG - TSC - TSDA - TSG - TSI - TSOB - TSSG

Acabamentos disponíveis | Cores

TSBG TSC TSDA TSG TSI TSOB TSSG

Pode encontrar uma vista geral das superfícies e cores na página 18.

Schlüter®-DILEX-F

A junta de movimento fina em rolo

Schlüter-DILEX-F é a junta de movimento quase invisível para projectos sujeitos a tráfego pedonal. Apesar da sua conceção extremamente fina, compensa os movimentos habituais dos revestimentos de cerâmica. O sistema forma uma junta de movimento que é visualmente quase indistinguível de uma junta de cimento. Isto significa que as juntas tecnicamente necessárias podem agora ser colocadas de forma discreta em termos de design.
A DILEX-F é composta pelo perfil Schlüter-DILEX-FCS e pela peça de inserção Schlüter-DILEX-FIS, que está disponível em rolos de 10 cores. Para além do seu aspeto discreto, o sistema oferece outras vantagens: A superfície repelente de sujidade da peça de inserção torna a junta particularmente fácil de limpar, o fio de nylon integrado evita alterações indesejadas no comprimento da peça de inserção e a ajuda de instalação fornecida permite uma incorporação rápida e sem esforço no perfil. Isto cria as juntas de movimentação mais estreitas sem interrupções visíveis.

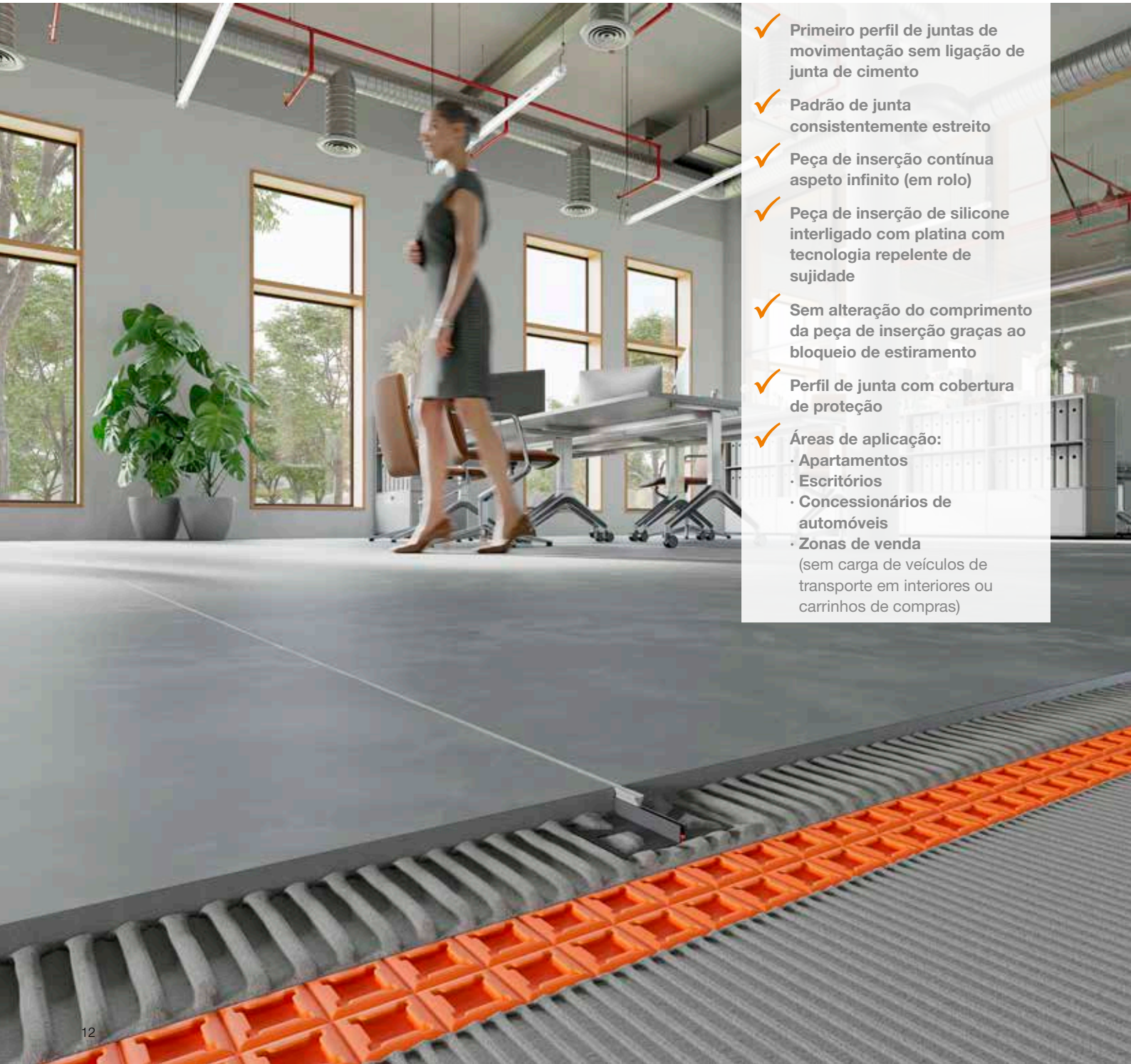

- **Primeiro perfil de juntas de movimentação sem ligação de junta de cimento**
- **Padrão de junta consistentemente estreito**
- **Peça de inserção contínua aspeto infinito (em rolo)**
- **Peça de inserção de silicone interligado com platina com tecnologia repelente de sujidade**
- **Sem alteração do comprimento da peça de inserção graças ao bloqueio de estiramento**
- **Perfil de junta com cobertura de proteção**
- **Áreas de aplicação:**
  - **Apartamentos**
  - **Escritórios**
  - **Concessionários de automóveis**
  - **Zonas de venda** (sem carga de veículos de transporte em interiores ou carrinhos de compras)

Perfil de juntas de movimento

Schlüter®-DILEX-FCS

O Schlüter-DILEX-FCS é um perfil de absorção de movimentos com lados feitos de PVC rígido reciclado e forma uma junta de movimentação estreita de aprox. 3,5 mm sem proteção de arestas e sem ligação de cimento. A cobertura de proteção integrada é removida após a colocação de cerâmica para acomodar a peça de inserção Schlüter-DILEX-FIS.
(Ficha técnica do produto 4.23)

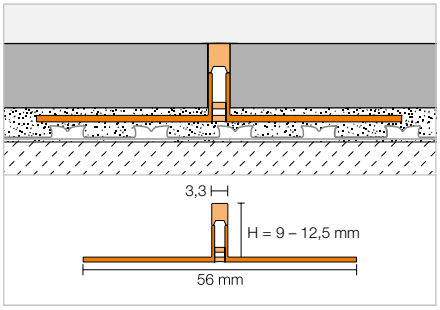

Schlüter®-DILEX-FCS

perfil de suporte em PVC/CPE

H (mm)	L = 2,50 m N.º do art.	€ / m	KV (un.)
9	FCS 90	**4,75**	120
10	FCS 100	**4,75**	120
11	FCS 110	**4,75**	120
12,5	FCS 125	**4,75**	120

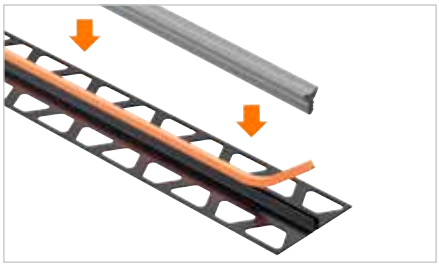

Peça de inserção

Schlüter®-DILEX-FIS

Schlüter-DILEX-FIS é uma peça de inserção feita de material em rolo de silicone interligado com platina para juntas de movimento estreitas com uma superfície visível de cerca de 3,5 mm. Está disponível nas cores comuns das juntas listadas abaixo. A peça de inserção pode ser pressionada rápida e uniformemente no perfil de suporte Schlüter-DILEX-FCS previamente instalado, utilizando a ajuda de instalação fornecida. Uma alteração involuntária do comprimento é evitada pelo bloqueio de estiramento integrado.
(Ficha técnica do produto 4.23)

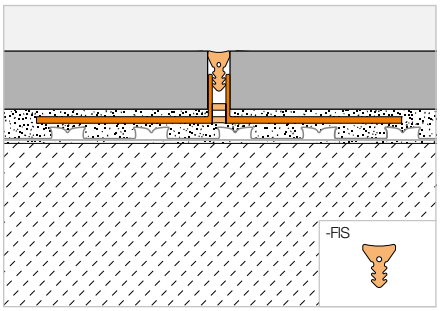

Schlüter®-DILEX-FIS

peça de inserção

L (m)	N.º do art.	€ / m	P (rolo)
30	FIS 300 ...*	**7,50**	10

Nota:
A ajuda de montagem está incluída no âmbito de fornecimento.

Complementar o n.º do art. com cor (por ex. FIS 300 C)

BW C DA FG G GS HB PG SG SP

* Cores: BW - C - DA - FG - G - GS - HB - PG - SG - SP

Pode encontrar uma vista geral dos acabamentos e cores na lista de preços ilustrada PS 24 a partir da página 350.

Nota:
A ajuda de trabalho para Schlüter-DILEX-F está disponível na área de download.

Schlüter®-BEKOTEC-EN-F-PS

O versátil – agora também autocolante

Detalhes técnicos relativos ao sistema

Altura do sistema (incl. DITRA)	36–53 mm
Altura das placas de nódulos	23 mm
Cobertura de betonilha	8–25 mm
Diâmetro de tubo	14 x 2 mm | 16 x 2 mm
Intervalos de instalação	75 | 150 | 225 | 300 mm
Necessidade de tubo de climatização	13,33 | 6,66 | 4,44 | 3,33 m/m²
Potência calorífica máxima (VT 40 °C / RT 20 °C)*	14 mm: 130 | 90 | 50 | 40 W/m² 16 mm: 140 | 100 | 60 | 40 W/m²
Peso mín. da superfície	57 kg/m²
Volume de betonilha mín.	28,5 l/m²
Carga útil máx.	até 5 kN/m²

* VT = temperatura de entrada / RT = temperatura ambiente

Detalhes técnicos relativos à placa com nódulos para betonilha

Área útil	120 x 90 cm = 1,08 m²
Indicações relativas ao isolamento	DEO/DES possível, para mais informação consultar o manual técnico

Nota:
Para a aplicação de cerâmica ou pedra natural sobre a betonilha deve ser primeiro colada a membrana de desacoplamento Schlüter-DITRA sobre a betonilha. A aplicação pode ocorrer após suficiente endurecimento da betonilha (betonilha de gesso < 2 % de humidade residual). Consulte as nossas folhas de dados de produtos 6.1 e 9.6. Encontra mais informação detalhada no nosso manual técnico.

Placa com nódulos para betonilha

Schlüter®-BEKOTEC-EN-F-PS

Schlüter-BEKOTEC-EN-F-PS é uma placa com nódulos para betonilha com película de polietileno resistente à pressão para receção de tubos de aquecimento Schlüter (Ø 14/16 mm), cujo lado traseiro é autocolante. Após a remoção da película protetora, a placa com nódulos pode ser colocada sobre bases adequadas. Os nódulos posteriores mantêm um tubo a uma determinada distância (grelha de 75 mm). Para ligar as placas BEKOTEC basta sobrepor e encaixar uma fila de nódulos. Mantendo uma cobertura mínima de 8 mm (máx. 25 mm), utilizando uma betonilha convencional CT-C25-F4 (ZE 20) ou CA-C25-F4 (AE 20) e os tubos de aquecimento BEKOTEC-THERM-HR, garante que o revestimento cerâmico ou de pedra natural se mantém no sistema, de forma duradoura e sem fendas. Encontra mais informação detalhada no nosso manual técnico.

Schlüter®-BEKOTEC-EN 23 F PS ✪

placa com nódulos para betonilha autocolante

N.º do art.	€ / m²	P (un.)
EN 23 F PS	**26,50**	20

1 placa (1,08 m²) = unidade de entrega mais pequena

Nota:
O sistema BEKOTEC-EN-F-PS pode ser montado sobre isolamento térmico ou acústico. Consoante a base, é possível a utilização de tubos de aquecimento Schlüter de Ø 14/16 mm (ver ficha de produto 9.6).

Tiras laterais:
Para a placa com nódulos para betonilha EN 23 F PS deve ser utilizada uma tira lateral BRS 808 KSF (ver lista de preços ilustrada BT 24, página 34).

Tubo de climatização

Schlüter®-BEKOTEC-THERM-HR

Schlüter-BEKOTEC-THERM-HR é um tubo de aquecimento de 5 camadas de material polimérico de elevada qualidade (PE-RT) com um bloqueio de difusão de oxigénio central. O tubo de aquecimento, altamente flexível, conforme DIN 16833, está otimizado para a colocação de placas de sistema BEKOTEC. A estanqueidade relativamente ao oxigénio está certificada pela norma DIN 4726 e é continuamente controlada.

Schlüter®-BEKOTEC-THERM-HR

tubo de aquecimento 14 x 2 mm para EN 23 F PS

L (m)	N.º do art.	€ / m	P (rolo)
70	BTHR 14 RT 70	**2,03**	7
120	BTHR 14 RT 120	**2,03**	7
200	BTHR 14 RT 200	**2,01**	7
600	BTHR 14 RT 600	**2,01**	4

Schlüter®-BEKOTEC-THERM-HR

tubo de aquecimento 16 x 2 mm para EN 23 F PS

L (m)	N.º do art.	€ / m	P (rolo)
70	BTHR 16 RT 70	**2,07**	7
120	BTHR 16 RT 120	**2,07**	7
200	BTHR 16 RT 200	**2,05**	7
600	BTHR 16 RT 600	**2,05**	4

Placa de compensação

Schlüter®-BEKOTEC-ENFG-PS

A placa de compensação Schlüter-BEKOTEC-ENFG-PS é utilizada nos distribuidores de circuitos de aquecimento, para facilitar a montagem dos tubos de aquecimento no armário de distribuição. A placa é autocolante na parte traseira e tem uma película protetora.

Schlüter®-BEKOTEC-ENFG-PS ✪

placa de compensação autocolante para EN 23 F PS

N.º do art.	€ / un.	P (un.)
EN 23 FG PS	**32,50**	10

Área útil: 127,5 x 97,5 cm = 1,24 m²

Schlüter®-BEKOTEC-EN-FK-PS

A leve – agora também autocolante

Detalhes técnicos relativos ao sistema

Altura do sistema (incl. DITRA)	25–32 mm
Altura das placas de nódulos	12 mm
Cobertura de betonilha	8–15 mm
Diâmetro de tubo	10 x 1,3 mm
Intervalos de instalação	50 | 100 | 150 | 200 | 250 | 300 mm
Necessidade de tubo de climatização	20 | 10 | 6,66 | 5 | 4 | 3,33 m/m²
Potência calorífica máxima (VT 40 °C / RT 20 °C)*	145 | 120 | 80 | 50 | 40 | 30 W/m²
Peso mín. da superfície	40 kg/m²
Volume de betonilha mín.	20 l/m²
Carga útil máx.	até 5 kN/m²

* VT = temperatura de entrada / RT = temperatura ambiente

Detalhes técnicos relativos à placa com nódulos para betonilha

Área útil	110 x 70 cm = 0,77 m²
Indicações relativas ao isolamento	não aplicável em camadas de isolamento

Nota:
Antes da aplicação de cerâmica ou pedra natural, deve-se proceder à colagem da membrana de desacoplamento Schlüter-DITRA à betonilha. A aplicação pode ocorrer após se atingir um suficiente endurecimento da betonilha (betonilha de gesso ≤ 2 % de humidade residual). Consulte as nossas folhas de dados de produtos 6.1 e 9.7. Encontra mais informação detalhada no nosso manual técnico.

Placa com nódulos para betonilha

Schlüter®-BEKOTEC-EN-FK-PS

Schlüter-BEKOTEC-EN-FK-PS é uma placa com nódulos para betonilha com película de polietileno resistente à pressão, cujo lado traseiro é autocolante. Após a remoção da película protetora, a placa com nódulos pode ser colocada sobre bases adequadas e suporte de carga. Os nódulos posteriores mantêm um tubo a uma determinada distância (grelha de 50 mm). Para ligar as placas BEKOTEC basta sobrepor e encaixar uma fila de nódulos. Mantendo uma cobertura mínima de 8 mm (máx. 15 mm), utilizando uma betonilha convencional CT-C25-F4 (ZE 20) ou CA-C25-F4 (AE 20) e os tubos de aquecimento BEKOTEC-THERM-HR, garante que o revestimento cerâmico ou de pedra natural se mantém no sistema, de forma duradoura e sem fendas. Coberturas e procedimentos para revestimentos alternativos constam do nosso manual técnico.

Schlüter®-BEKOTEC-EN 12 F PS ✪

placa com nódulos para betonilha autocolante

N.º do art.	€ / m²	P (un.)
EN 12 F PS	**25,50**	20

1 placa (0,77 m²) = unidade de entrega mais pequena

Tiras laterais:
Para a placa com nódulos para betonilha EN 12 F PS deve ser utilizada uma tira lateral BRS 808 KSF (ver lista de preços ilustrada BT 24, página 34).

Tubo de climatização

Schlüter®-BEKOTEC-THERM-HR

Schlüter-BEKOTEC-THERM-HR é um tubo de aquecimento de 5 camadas de material polimérico de elevada qualidade (PE-RT) com um bloqueio de difusão de oxigénio central. O tubo de aquecimento, altamente flexível, conforme DIN 16833, está otimizado para a colocação de placas de sistema BEKOTEC. A estanqueidade relativamente ao oxigénio está certificada pela norma DIN 4726 e é continuamente controlada.

Schlüter®-BEKOTEC-THERM-HR

tubo de aquecimento 10 x 1,3 mm para EN 12 F PS

L (m)	N.º do art.	€ / m	P (rolo)
70	BTHR 10 RT 70	**1,85**	8
120	BTHR 10 RT 120	**1,85**	8
200	BTHR 10 RT 200	**1,82**	8
600	BTHR 10 RT 600	**1,82**	5

Placa de compensação

Schlüter®-BEKOTEC-ENFGK-PS

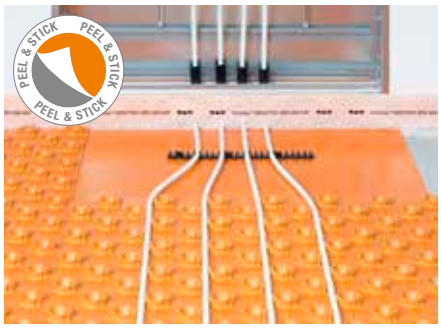

A placa de compensação Schlüter-BEKOTEC-ENFGK-PS é utilizada nos distribuidores de circuitos de aquecimento, para facilitar a montagem dos tubos de aquecimento no armário de distribuição. A placa é autocolante na parte traseira e tem uma película protetora.

Schlüter®-BEKOTEC-ENFGK-PS ✪

placa de compensação autocolante para EN 12 F PS

N.º do art.	€ / un.	P (un.)
EN 12 FG PS	**22,00**	10

Área útil: 110 x 70 cm = 0,77 m²

Superfícies

Todas as cores TRENDLINE num relance

Alumínio lacado a cor | Alumínio lacado com relevo

MBW
lacado a cor branco brilhante mate

MGS
lacado a cor preto grafite mate

TSI
lacado com relevo a marfim

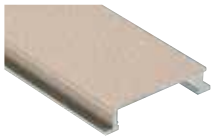

TSC
lacado com relevo creme

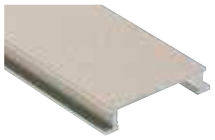

TSBG
lacado com relevo cinza bege

TSSG
lacado com relevo cinza pedra

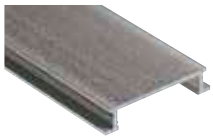

TSG
lacado com relevo cinzento

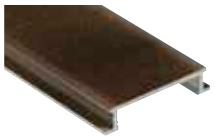

TSOB
lacado com relevo bronze

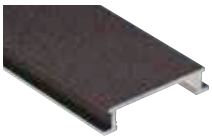

TSDA
lacado com relevo antracite escuro

Nota:
Para permitir uma apresentação melhor e mais uniforme, todas as superfícies em metal nesta página encontram-se sobre perfis Schlüter-DESIGNLINE. Para obter mais informações sobre a disponibilidade real dos materiais, consulte as indicações do respetivo produto.

Legenda

Propriedades

Peel & Stick

Inovações

Novos produtos

Unidades de embalagem

PL	=	embalagem de europaletes
KV	=	embalagem em caixas
BV	=	embalagem em conjuntos
		Todos os perfis estão embalados em conjuntos de 10, a menos que expresso em contrário.
P	=	embalagem de pacote
R	=	rolo
Un.	=	unidade

Dimensões

H	=	altura
L	=	comprimento
B	=	largura
T	=	profundidade

Devido a desenvolvimentos técnicos podem ocorrer divergências entre as fotografias, desenhos e descrições apresentados.

Condições de Fornecimento e Pagamento

1. Generalidades

Mediante a confirmação da encomenda, o comprador aceita as seguintes condições de fornecimento e pagamento. Elas manter--se ão em vigor durante todo o processo comercial, excepto no caso de alteração na forma escrita. Opomo-nos a eventuais condições de compra por parte do comprador, que sejam contrárias às nossas condições. Estas só se tornarão obrigatórias quando houver uma aceitação escrita da nossa parte das condições individuais contrárias do comprador.

2. Ofertas e preços

Caso não seja estipulado o contrário por escrito, são válidas, sem compromisso nem obrigatoriedade, todas as ofertas. Para outros fornecimentos, o preço de venda é aquele consignado no dia do fornecimento. É válida a última lista de preços. Caso não seja estabelecido de outra forma, todos os preços não incluem IVA.

3. Fornecimento, recepção, local de cumprimento

Para todas as encomendas, o envio ocorrerá por conta e risco do comprador a partir da fábrica ou do nosso armazém, mesmo no caso de fornecimento com portes pagos. Não nos responsabilizamos por danos ocorridos durante o transporte ou no local de entrega. Os danos ou prejuízos devem ser comunicados e reclamados à empresa transportadora antes da aceitação da mercadoria. A possibilidade de entrega está reservada para todas as encomendas. O atraso no fornecimento permite ao comprador a rescisão, mas não o pedido de indemnização. Não assumimos qualquer responsabilidade pelo atraso da mercadoria.

4. Garantia

As reclamações devem ser efectuadas logo após a recepção da mercadoria, antes da sua montagem. Pode ser exigida rescisão ou redução, mas ao comprador não cabem outras reivindicações de qualquer tipo devido ao fornecimento indevido. O local de entrega é, mesmo no caso de fornecimento com portes pagos, na fábrica ou noutro armazém Schlüter. No caso de compra por amostra, garante-se unicamente a conformidade com a mesma. No que diz respeito à instalação dos nossos produtos, remetemo-nos para os nossos prospectos e boletins técnicos actuais. Não se assumem quaisquer garantias daí provenientes por qualquer característica de utilização, a não ser que sejam asseguradas individualmente por escrito. O aconselhamento e instruções de utilização são prestados com base em experiências e pesquisas, não podendo ser assumida qualquer responsabilidade da nossa parte, a não ser que o defeito do produto fornecido justifique as reivindicações regulamentadas legalmente sobre garantia e responsabilidade. O utilizador do produto não está dispensado de efectuar, de acordo com a respectiva situação de montagem, uma avaliação técnica do produto antes da montagem para a finalidade prevista. Para a montagem de tais produtos que, p. ex. não cumpram os regulamentos reconhecidos da técnica devido à sua inovação, o cliente (aquele que instala) assume a responsabilidade de estabelecer os respectivos acordos com o dono da obra.

5. Pagamento

O pagamento do montante deve ser efectuado em Euros no prazo de vencimento. Descontos e abatimentos são assegurados com base em acordos especiais. Uma dedução em novas facturas está excluída, excepto no caso de facturas anteriores que ainda não tenham sido liquidadas. O não pagamento contratual, dá-nos o direito de cobrar, sem intimação do dia de vencimento, juros de 5% acima da taxa de juro de base (§ 247 alínea 1 BGB) p.a. Letras ou cheques aceites para pagamento só são válidos após boa cobrança. O incumprimento das condições de pagamento ou outra situação que chegue ao nosso conhecimento, após o termo do contrato, que diminua a solvência do comprador, pode ter como consequência o imediato vencimento de todas as dívidas e concede-nos o direito de rescisão do contrato. Contra pagamento podem ser enviados fornecimentos a clientes desconhecidos, encomendas pequenas ou ainda uma situação que assim o exija, ou solicitado o seu pagamento em numerário no acto de levantamento da mercadoria.

6. Reserva de propriedade

A mercadoria permanece nossa propriedade, até todos os nossos requisitos do processo comercial serem liquidados pelo comprador. O comprador é obrigado a comunicarnos imediatamente o acesso de terceiros às mercadorias fornecidas sobre reserva de propriedade. Se a mercadoria fornecida ou os produtos dela fabricados forem vendidos ou incorporados pelo comprador num imóvel de um terceiro, de forma que se torne parte integrante do imóvel deste, as dívidas e os direitos acessórios existentes para o vendedor por alienação ou montagem relativamente ao seu cliente ou terceiros são transferidos para nós. Não é necessária uma declaração especial da cedência. Os direitos de reserva de propriedade são válidos até à total isenção de eventuais compromissos, que o vendedor/fornecedor contraia no interesse do comprador/cliente.

7. Alterações

As alterações às condições mencionadas requerem o acordo escrito para serem validadas. Acordos verbais ou telefónicos só são obrigatórios quando confirmados po escrito. Condições contrárias do comprador não podem ser legitimadas. A transgressão do direito imperativo de disposições individuais destas condições de fornecimento e pagamento, não afecta a validade das restantes disposições.

8. Competência e comentário final

A competência mesmo em questões de letras e cheques, quando o comprador é um comerciante ao qual se aplicam todas as disposições do código comercial, ou onde estão disponíveis as condições especiais de § 38 ZPO, é em Iserlohn ou Hagen. Qualquer litígio relativamente ao contrato é da exclusiva competência do direito alemão, tal como é válido para as relações comerciais entre autóctones no seu país. A ineficácia de algumas disposições destas condições de compra e de fornecimento não afecta as restantes condições.

schlueter-systems.com

Aplicam-se as Condições Gerais de Venda da Schlüter-Systems KG.
Reservamo-nos o direito a gralhas, alterações e erros de impressão e também a alterações que conduzam a inovações nos produtos ou que sejam imprescindíveis por motivos de fornecimento. Devido à técnica de impressão poderão verificar-se divergências de cor nas imagens reproduzidas nesta lista de preços.

Schlüter® Systems

INOVAÇÕES EM PERFIS

Schlüter-Systems KG · Schmölestraße 7 · D-58640 Iserlohn
Tel.: +49 2371 971-1261 · Fax: +49 2371 971-1112 · info@schlueter.de · schlueter-systems.com

Gabinete de apoio ao cliente Portugal · Aveiro Business Center · R. da Igreja, 79 · 3810-744 Aveiro
Tel.: +351 234 720 020 · Fax: +351 234 240 937 · info@schluter.pt · schluter.pt

Edição 02/24